Art. 5808

D	h	d	H	E	Kg
1/4	55	M5	60	24	0,11
3/8	55	M5	60	24	0,11
1/2	55	M5	60	24	0,11
3/4	60,5	M6	67	27	0,14
1	60,5	M6	67	27	0,14
1 1/4	58,5	M8	67	32	0,21
1 1/2	58,5	M8	67	32	0,21
2	58,5	M10	67	40	0,35
2 1/2	-	-	90	49	0,40
3	-	-	90	49	0,40
4	-	-	96	60	0,68

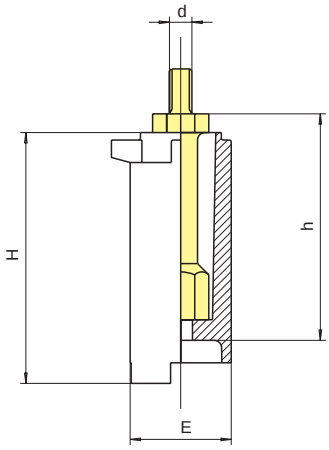

Fornibile solo su richiesta anche per serie 1500
On request also for series 1500
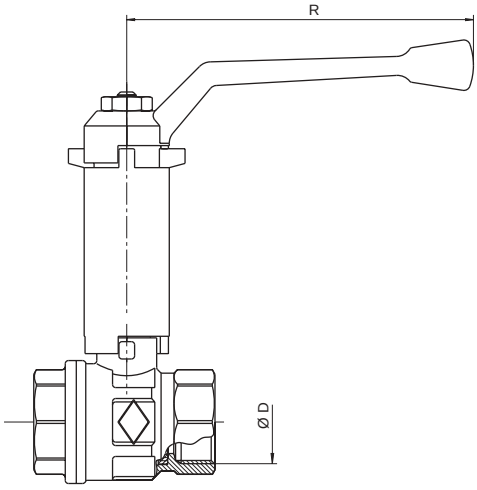
D	EXPO-SFER		EURO-SFER		FULL-SFER	
	DN	R	DN	R	DN	R
1/4	8	83	8	83	8	95
3/8	10	83	10	83	10	95
1/2	12	95	15	95	15	95
3/4	15	110	20	110	20	110
1	25	110	25	110	25	110
1 1/4	32	160	32	160	32	160
1 1/2	40	160	40	160	40	160
2	50	170	50	170	50	170
2 1/2	65	205	65	205	65	205
3	80	205	80	205	80	205
4	100	260	100	260	100	260